KOBELCO

SK45SRX-6/SK55SRX-6

SK45SRX SK55SRX

We Save You Fuel
Achieving a Low-Carbon Society

Plenas prestaciones, reducido radio de giro y funcionamiento silencioso

MINI COMPACTA PERO ROBUSTA

KOBELCO ha dado un nuevo paso evolutivo compactando aún más la capacidad de cavado y las características de prestaciones prácticas en la SK45SRX/SK55SRX manteniendo un reducida rotación de cola. El nuevo "modo eco" ahorra aún más combustible y el sistema de refrigeración iNDr propio de Kobelco garantiza un funcionamiento silencioso, protección contra el polvo y fácil mantenimiento. Para mayor comodidad y seguridad del operador, la cabina rectangular ofrece mucho espacio y una vista sin obstrucciones. Todo ello se suma a las prestaciones completas mejoradas, reducido radio de giro y entorno de trabajo con bajo ruido, como excepcionales características de prestaciones y una completa gama de funciones de valor añadido.

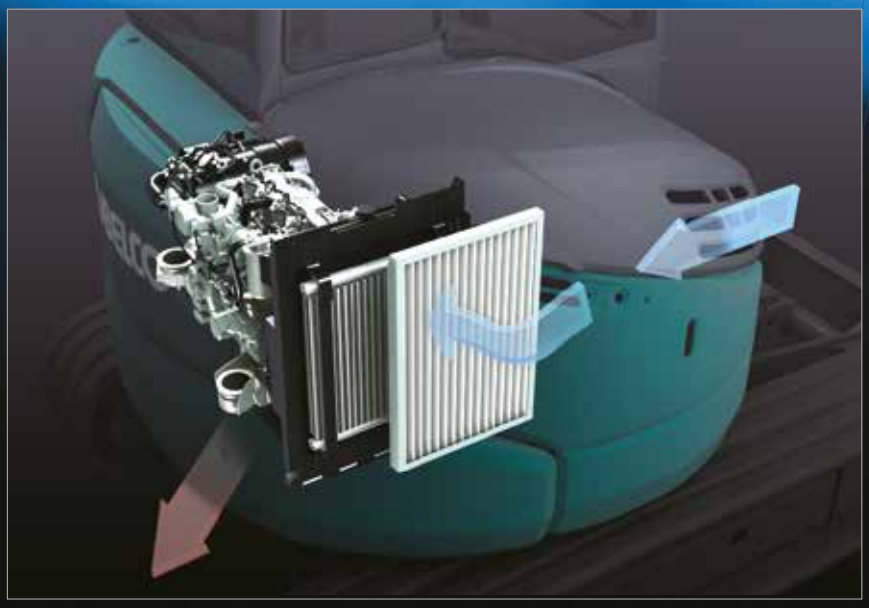

SK06SRX

Sistema de refrigeración iNDr

El revolucionario sistema de refrigeración con reducción de ruido y polvo integrada

El compartimiento del motor altamente estanco y el conducto compensado favorecen la reducción del ruido. El filtro iNDr ("Integrated Noise and Dust Reduction Cooling System", sistema de refrrigeración con reducción del ruido y el polvo integrada) montado delante del sistema de refrigeración asegura una limpieza fácil. El sistema iNDr de la SK45SRX/SK55SRX incorpora la admisión de aire en la parte delantera de la máquina y el escape de aire por debajo. Funciona del mismo modo que el sistema iNDr de las máquinas de la serie SR.

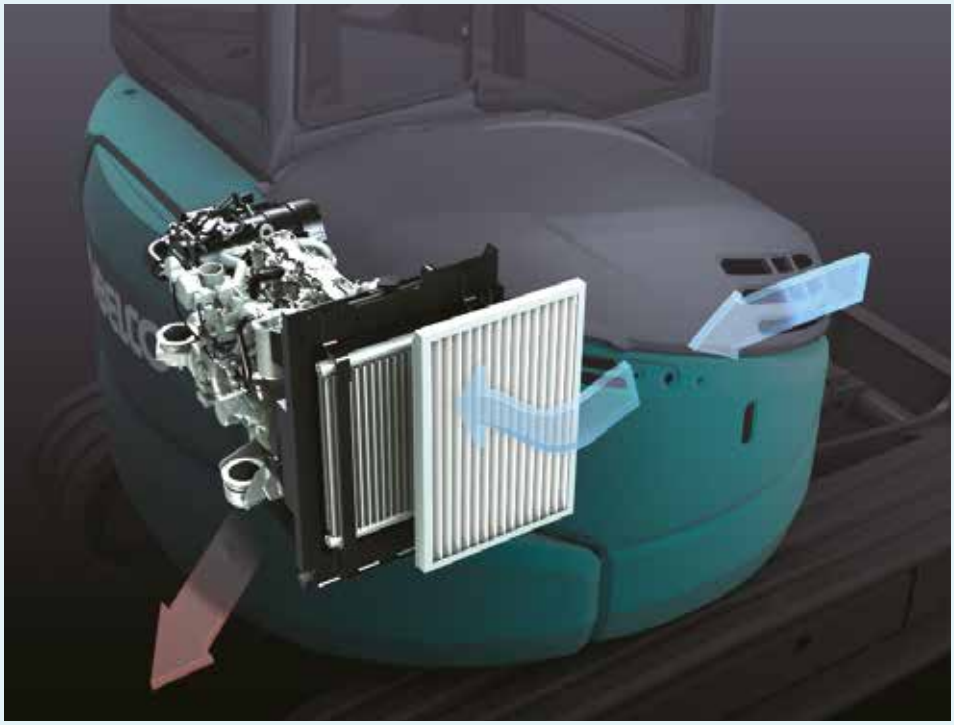

Inspección visual y fácil limpieza

Dado que el filtro iNDr elimina el polvo del aire de admisión, los componentes de la refrigeración se mantienen limpios y no precisan una limpieza periódica. El propio filtro iNDr se puede extraer y limpiar fácilmente sin necesidad de herramientas.

Filtro iNDr

El filtro de acero inoxidable es extremadamente eficaz contra el polvo, con una malla de tamaño 30 con pantalla de tipo ondulado que elimina las pequeñas partículas de polvo del aire de admisión.

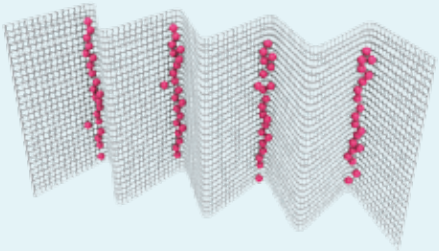

Malla de tamaño 30 significa que en cada pulgada cuadrada (6.45 cm²) de filtro hay 30 orificios formados por alambres verticales y horizontales.

El filtro iNDr impide la entrada de polvo

El aire exterior pasa directamente desde el conducto de admisión a través del filtro iNDr para la eliminación del polvo.

Reducción de ruido extrema

El sistema de refrigeración iNDr exclusivo de KOBELCO ofrece un funcionamiento extraordinariamente silencioso. De hecho, la SK45SRX/SK55SRX es 9 dB más silenciosa que los modelos anteriores.

Nivel de potencia sonora

PRESTACIONES

Compacta pero con grandes prestaciones

Amplio rango de trabajo

El balancín y brazo más largos incluidos como equipo estándar garantizan un rango de trabajo más amplio.

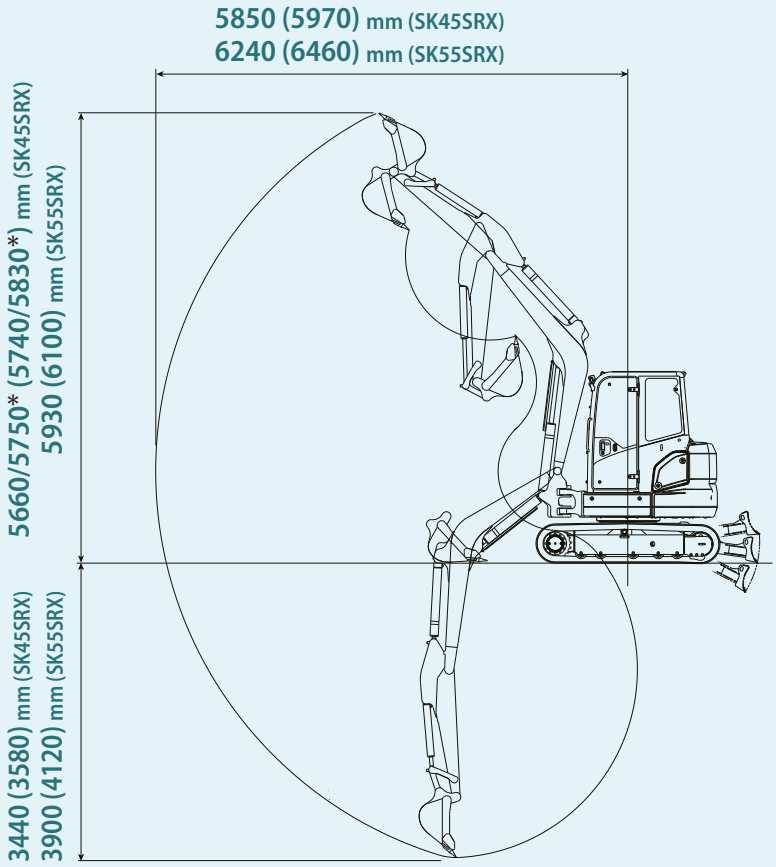

Las cifras mostradas entre paréntesis ( ) indican el valor de la especificación con brazo largo.
Las cifras marcadas con un asterisco (*) indican el valor del modelo de techo.

Reducida rotación de cola

La compacta rotación de cola mejora la eficiencia operativa en espacios limitados.

**La cifra indica el valor con el contrapeso adicional.*

Modo eco

La SK45SRX/SK55SRX adapta el modo S, que permite un consumo de combustible un 23 % inferior en comparación con el modo H.

Deceleración con un toque

La máquina incorpora la deceleración con un toque. Permite cambiar fácilmente al estado de ralentí, reduciendo el consumo de combustible cuando la máquina está en reposo. El interruptor de selección de deceleración también está disponible en el panel de control.

Interruptor de desaceleración

Interruptor de selección de desaceleración

Fácil de transportar

Con una altura total de 2530 mm, la máquina se ha diseñado para transportarla fácilmente.

Cavado y nivelado rápido y a plena potencia

Prestaciones de cavado potentes

Sistema de bomba de caudal integrado

En cuanto la máquina empieza a cavar, la tercera bomba (que además acciona los circuitos de rotación y de la niveladora) envía un suministro adicional a los circuitos del brazo y del balancín (elevación) para aumentar su potencia De este modo se garantiza una operación de elevación rápida y suave del brazo y el balancín incluso con cargas pesadas.

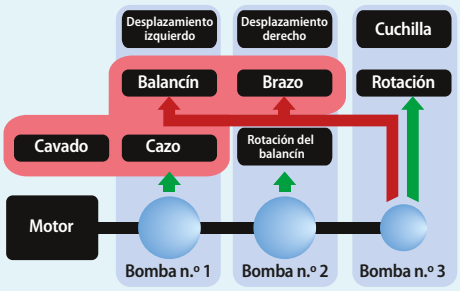

Conductos hidráulicos sencillos para enganche rápido

El enganche rápido está disponible como opción. Los conductos para el enganche rápido se incluyen como estándar.

Motor de gran capacidad

El motor de gran capacidad dispone de mucha potencia para ofrecer unas prestaciones hidráulicas sobresalientes.

Más potencia de desplazamiento

Par de desplazamiento de gran capacidad

El par de desplazamiento de gran capacidad permite a la máquina ejecutar giros en modo bajo incluso con la niveladora empujando una carga pesada.

Cambio automático de dos velocidades

Una función de cambio automático garantiza un desplazamiento más suave y eficiente en la zona de trabajo. Si está seleccionado el modo alto, el sistema de desplazamiento cambiará automáticamente a modo bajo siempre que la carga o la inclinación del terreno exija más tracción.

Conmutador de desplazamiento

La palanca de desplazamiento incorpora un botón que facilita el cambio.

Prestaciones potentes y eficientes de la cuchilla

Forma de la cuchilla niveladora

El diseño de cuchilla exclusivo de KOBELCO resuelve este problema conformando la tierra en un arco que cae siempre hacia delante. Así se impide que la tierra caiga detrás de la cuchilla y basta con "una pasada".

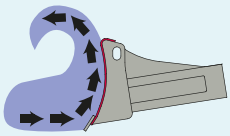

Palanca de mando de la cuchilla controlada por piloto hidráulico

La palanca de la cuchilla incorpora un control mediante piloto hidráulico para un manejo preciso.

MANTENIMIENTO

Fácil mantenimiento diario

Para un funcionamiento seguro y fiable de la máquina son esenciales las comprobaciones antes de la puesta en marcha. Todas las comprobaciones antes de la puesta en marcha se pueden realizar a pie de máquina, con un diseño de la disposición y la cubierta fácil de comprender que simplifica el acceso y ahorra tiempo.

Fácil acceso a los componentes del interior de la cabina

Alfombrillas de suelo de dos piezas para facilitar el lavado.

Contador de horas

Alfombrilla con cantos elevados

Los cantos elevados de la alfombrilla mantienen el suelo de la cabina libre de barro, simplificando la limpieza.

Fácil acceso a la unidad de refrigeración

Filtro iNDr

Depósito de combustible

Fácil acceso al compartimiento del motor

Filtro de combustible de grado elevado

Prefiltro de combustible con separador de agua integrado

Filtro de aire

CONFORT

Entorno de trabajo cómodo

Entorno de trabajo espacioso

El nuevo diseño de la cabina rectangular ofrece una disposición optimizada de los controles para un accionamiento cómodo y fácil. Una ventana con mayor superficie mejora más la visibilidad. Se dispone de una vista despejada hacia atrás y también hay más espacio en el suelo, con un asiento que se desliza más para proporcionar mucho espacio para las piernas.

Fácil acceso

Una puerta de apertura amplia y una consola de control inclinable a la izquierda con palanca de seguridad que se eleva facilitan al operador la entrada y salida de la cabina.

Asiento reclinable con suspensión

El asiento con suspensión puede reclinarse para que el operador optimice la posición de trabajo y se siente cómodamente.

Techo solar

Palanca de control

Los precisos controles proporcionales (opcionales) se han integrado en la palanca de mando para facilitar la operación.

Pantalla múltiple a color (opcional)

Permite inspeccionar rápidamente los datos de funcionamiento y todos los datos de estado de la máquina.

Mantenimiento

Horas de trabajo

Entorno operativo cómodo

Ventana derecha que se abre

La ventana trasera derecha puede abrirse para mejorar la ventilación.

Control climático

El sistema de control climático situado abajo y a la derecha del asiento mantiene despejada la visión trasera.

Apertura y cierre de la ventana delantera

La ventana delantera incorpora cilindros amortiguadores de gas para una apertura y cierre más fáciles.

Gancho para chaqueta

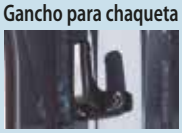

Luz interior

Radio FM/AM con selección de emisoras y dos altavoces

Radio con Bluetooth instalado

El Bluetooth instalado permite la conexión con teléfonos inteligentes y otros dispositivos.

Fuente de alimentación de 12 V

Alimentación eléctrica para distintas aplicaciones.

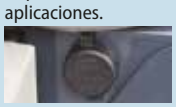

Puerto USB

El puerto USB puede usarse para reproducir música, etc.

Seguridad del operador

Estructura de cabina/techo fiable

La estructura de cabina/techo de alta resistencia cumple con las normas ROPS ("Roll-Over Protective Structure", Estructura protectora contra vuelcos) y TOP GUARD LEVEL 1 (Nivel 1 de protección superior) (protección FOPS ["Falling Objects Protective Structure", estructura protectora frente a objetos que caen]) para mayor protección del operador.

Espejos retrovisores

Martillo para salida de emergencia

Brida para baliza giratoria amarilla

En la parte trasera de la cabina se ha colocado una brida para el montaje opcional de una baliza giratoria amarilla de advertencia.

Luz de trabajo

La luz de trabajo se ha montado bajo el balancín para protegerla de daños.

FIABILIDAD

Estructura fiable

El balancín, el brazo y la brida de rotación tienen todos ellos segmentos gran sección transversal para mayor resistencia a los implementos.

Parte superior del balancín forjada

Pasadores sujetos con pernos
Los pasadores sujetos con pernos bloquean firmemente el balancín para impedir que la parte superior del balancín se abra lateralmente.

Protección del cilindro del balancín

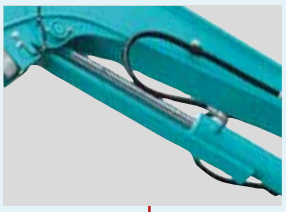

Pasador de tipo placa

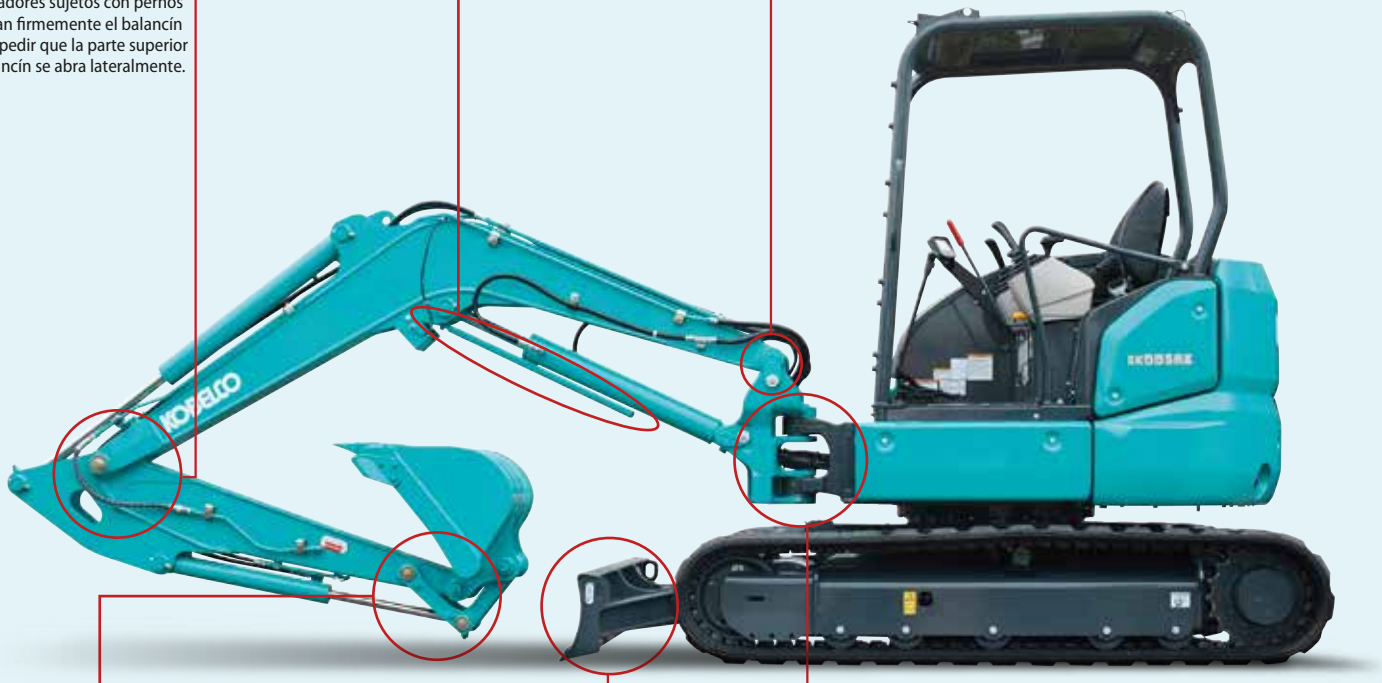

Cazo

Articulación conducida de fundición que ofrece mayor resistencia.

Cuchilla

Los soportes de la niveladora con estructura de caja ofrecen mayor resistencia.

Abrazadera de rotación

La abrazadera de rotación y la abrazadera delantera son de fundición, grandes y gruesas.

Mangueras hidráulicas

Las mangueras hidráulicas se alojan dentro de la brida de rotación.

Acumulador para descenso de emergencia del implemento

En caso de apagado imprevisto del motor, el acumulador incorporado permite bajar con seguridad el implemento hasta el suelo con los controles de la cabina con el funcionamiento más suave de su clase.

ESPECIFICACIONES

GENERALES						
MODELO			**SK45SRX**		**SK55SRX**	
Tipo			**SK45SRX-6**		**SK55SRX-6**	
Oruga			Goma	Acero	Goma	Acero
Masa de la máquina	Cabina	kg	4540	4680	5020	5160
	Techo	kg	4430	4570	4900	5040
Capacidad del cazo		m^3	0.14		0.16	
Anchura del cazo (con cuchilla lateral)		mm	600		600	
Longitud del brazo		m	1.55		1.69	
Fuerza de cavado del cazo		kN	35.2		35.2	
Fuerza de empuje del brazo		kN	20.9		24.6	
MOTOR						
Modelo			YANMAR 4TNV88-B			
Tipo			Motor diésel de inyección directa, tetracilíndrico de cuatro tiempos refrigerado por agua			
Potencia de salida	(ISO 9249)	kW/min^{-1}	28.3/2400			
	(ISO 14396)	kW/min^{-1}	29.5/2400			
Par máximo	(ISO 9249)	$N·m/min^{-1}$	131.1/1440			
	(ISO 14396)	$N·m/min^{-1}$	132.9/1440			
Cilindrada		l	2.189			
Depósito de combustible		l	75.0			
SISTEMA HIDRÁULICO						
Bomba			Dos bombas de desplazamiento variable y una bomba de engranajes			
Caudal máx. de descarga		l/min	2 x 49.9, 1 x 33.8			
Ajuste de la válvula de alivio		MPa	23.0			
Depósito de aceite hidráulico (sistema)		l	27.9 (57.7)			
SISTEMA DE DESPLAZAMIENTO						
Motores de circulación			Dos motores de dos etapas con pistones axiales			
Freno de estacionamiento			Un freno de disco de oleohidráulico por motor			
Velocidad de traslación (alta/baja)		km/h	4.0/2.3	3.7/2.1	4.0/2.3	3.7/2.1
Capacidad de subida de pendientes		% (grados)	58 (30)			
Fuerza de tracción de la barra de arrastre		kN	55.2	59.4	54.9	59.1
ORUGA						
Anchura de la oruga		mm	400			
Presión sobre el suelo	Cabina	kPa	26.1	27.7	28.7	30.4
	Techo	kPa	25.4	27.0	28.0	29.7
CUCHILLA NIVELADORA						
Anchura x altura		mm	1960 x 345			
Alcances de trabajo (altura/profundidad)		mm	375 x 385			
SISTEMA DE ROTACIÓN						
Motor de rotación			Motor de pistón axial			
Freno de estacionamiento			Frenos de disco oleohidráulicos con accionamiento hidráulico automático			
Velocidad de rotación		min^{-1}	8.8			

ALCANCES DE TRABAJO

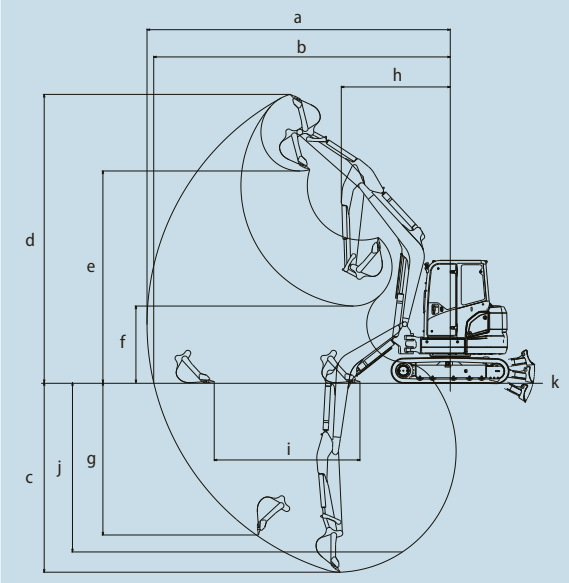

Brazo estándar

Unidad: mm

MODELO	SK45SRX		SK55SRX
	Cabina	Techo	
Longitud del brazo	**1.55 m**		**1.69 m**
a- Alcance de cavado máximo	5850		6240
b-Alcance de cavado máximo a nivel del suelo	5700		6100
c- Profundidad de cavado máxima	3440		3900
d-Altura de cavado máxima	5660	5750	5930
e- Holgura de vaciado máxima	4080	4160	4350
f- Holgura de vaciado mínima	1510	1560	1580
g-Profundidad de cavado de paredes verticales máx.	2820		3140
h-Radio de rotación mínimo en la rotación del balancín	2250 1850	2210 1790	2250 1850
i- Alcance de cavado horizontal a nivel del suelo	2650		3000
j- Profundidad de cavado con fondo plano de 2.4 m	3020		3480
k- Cuchilla niveladora (altura/profundidad)	465/335		465/335

Brazo largo

Unidad: mm

MODELO	SK45SRX		SK55SRX
	Cabina	Techo	
Longitud del brazo	**1.69 m**		**1.92 m**
a- Alcance de cavado máximo	5970		6460
b-Alcance de cavado máximo a nivel del suelo	5820		6330
c- Profundidad de cavado máxima	3580		4120
d-Altura de cavado máxima	5740	5830	6100
e- Holgura de vaciado máxima	4160	4240	4520
f- Holgura de vaciado mínima	1370	1420	1360
g-Profundidad de cavado de paredes verticales máx.	2930		3350
h-Radio de rotación mínimo en la rotación del balancín	2260 1860	2220 1800	2270 1870
i- Alcance de cavado horizontal a nivel del suelo	2470	2870	2270
j- Profundidad de cavado con fondo plano de 2.4 m	3170		3730
k- Cuchilla niveladora (altura/profundidad)	465/335		465/335

DIMENSIONES GENERALES

Unidad: mm

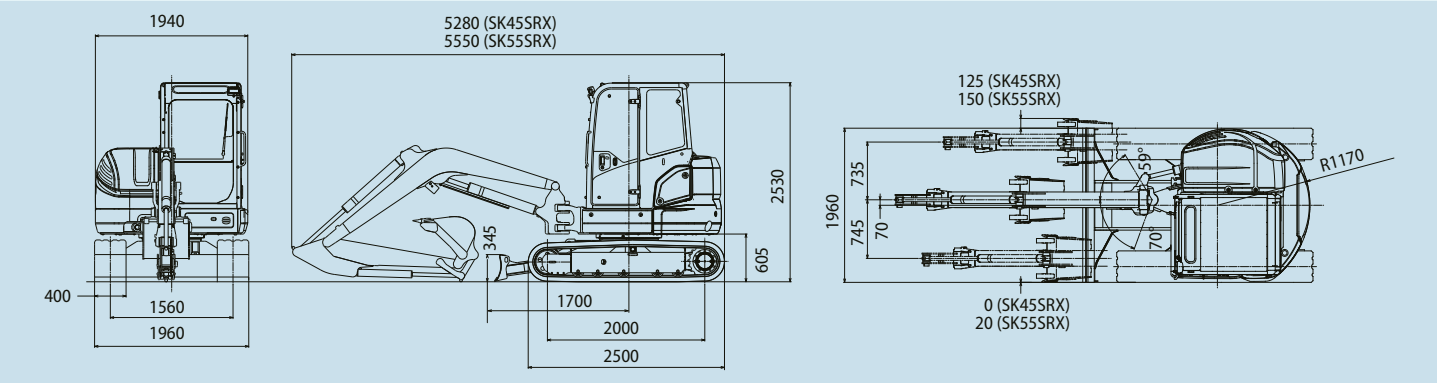

EQUIPO OPCIONAL

• Conductos rotativos (HCP*) para martillos y cizallas	• Oruga de acero	• Defensa delantera para cabina y techo	• Espejo retrovisor
• Conductos (HCP*) para martillos y cizallas	• Orugas con pastillas empernadas (para orugas de acero)	• Luz de techo	• Espejo retrovisor inferior
• Kit de manipulación de objetos*[1]	• Brazo para enganche rápido / Conductos para enganche rápido	• Cabina ROPS con aire acondicionado	• Alarma de desplazamiento
• Amplia gama de cucharones	• Pantalla múltiple a color	• Brazo de 1.69 m de largo para SK45SRX (+140 mm)	
• Brazo de 1.92 m de largo para SK55SRX (+230 mm)	• Cubierta del cilindro del brazo y el cazo	• Contrapeso adicional (250 kg)	

**Control proporcional manual *[1]Válvula y gancho de seguridad de balancín y brazo*

CAPACIDADES DE ELEVACIÓN

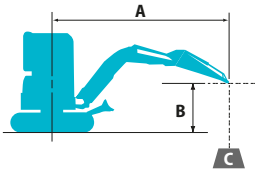

Capacidad hacia delante

Capacidad hacia el lateral o a 360 grados

A: Alcance desde la línea central de rotación hasta el extremo del brazo
B: Altura del extremo del brazo por encima/debajo del suelo
C: Capacidades de elevación en kilogramos
Oruga de goma Cuchilla niveladora: Arriba
Ajuste de la válvula de descarga: 23.0 MPa

SK45SRX Cabina — Brazo estándar: 1.55 m Sin cazo Oruga de goma: 400 mm

B \ A		1.0 m		2.0 m		3.0 m		4.0 m		5.0 m		Con el alcance máx.		Radio
4.0 m	kg											*860	840	3.96 m
3.0 m	kg					*1170	*1170	990	830			770	650	4.64 m
2.0 m	kg					1520	1240	960	800			680	570	4.97 m
1.0 m	kg					1420	1150	920	770	660	550	650	550	5.04 m
0 m	kg			*1390	*1390	1380	1110	900	740			680	570	4.86 m
-1.0 m	kg	*2010	*2010	*2700	2170	1380	1110	890	740			780	650	4.40 m
-2.0 m	kg			2970	2230	1410	1140					1110	920	3.50 m

SK45SRX Cabina — Brazo largo: 1.69 m Sin cazo Oruga de goma: 400 mm

B \ A		1.0 m		2.0 m		3.0 m		4.0 m		5.0 m		Con el alcance máx.		Radio
4.0 m	kg							*990	830			*770	*770	4.12 m
3.0 m	kg							990	830			*710	620	4.77 m
2.0 m	kg					1530	1250	960	800	670	560	650	550	5.09 m
1.0 m	kg					1420	1150	920	760	660	550	630	520	5.16 m
0 m	kg			*1420	*1420	1370	1100	890	740			650	540	4.99 m
-1.0 m	kg	*1870	*1870	*2550	2140	1360	1100	880	730			740	620	4.54 m
-2.0 m	kg	*2900	*2900	2930	2200	1390	1120					1020	840	3.69 m

SK55SRX Cabina — Brazo estándar: 1.69 m Sin cazo Oruga de goma: 400 mm

B \ A		1.0 m		2.0 m		3.0 m		4.0 m		5.0 m		Con el alcance máx.		Radio
5.0 m	kg											*1030	*1030	3.38 m
4.0 m	kg							*930	*930			960	810	4.47 m
3.0 m	kg							*1000	970	800	670	780	660	5.07 m
2.0 m	kg					*1620	1430	1110	930	790	660	700	590	5.37 m
1.0 m	kg					1640	1320	1060	880	770	640	680	570	5.43 m
0 m	kg			*1240	*1240	1590	1280	1030	850	750	630	700	580	5.27 m
-1.0 m	kg	*2070	*2070	*2570	2490	1580	1270	1020	840			780	650	4.85 m
-2.0 m	kg	*3200	*3200	*3370	2540	1610	1290	1040	860			1010	840	4.09 m
-3.0 m	kg			*1590	*1590							*1190	*1190	2.52 m

SK55SRX Cabina — Brazo largo: 1.92 m Sin cazo Oruga de goma: 400 mm

B \ A		1.0 m		2.0 m		3.0 m		4.0 m		5.0 m		Con el alcance máx.		Radio
5.0 m	kg											*930	*930	3.76 m
4.0 m	kg							*810	*810			870	730	4.75 m
3.0 m	kg							*900	*900	800	670	720	600	5.31 m
2.0 m	kg					*1420	*1420	1110	920	780	650	650	540	5.59 m
1.0 m	kg					1630	1310	1060	870	760	630	630	520	5.65 m
0 m	kg			*1300	*1300	1560	1250	1010	830	740	610	640	530	5.50 m
-1.0 m	kg	*1810	*1810	*2360	*2360	1540	1230	1000	820	730	610	710	590	5.10 m
-2.0 m	kg	*2780	*2780	3310	2460	1560	1250	1010	830			890	730	4.39 m
-3.0 m	kg			*2160	*2160	*1270	*1270					*1210	*1210	3.07 m

SK55SRX Cabina — Brazo estándar: 1.69 m Sin cazo Oruga de goma: 400 mm Contrapeso adicional (250 kg)

B \ A		1.0 m		2.0 m		3.0 m		4.0 m		5.0 m		Con el alcance máx.		Radio
5.0 m	kg											*1030	*1030	3.38 m
4.0 m	kg							*930	*930			*1000	920	4.47 m
3.0 m	kg							*1000	*1000	910	770	890	750	5.07 m
2.0 m	kg					*1620	1610	*1220	1050	890	760	800	680	5.37 m
1.0 m	kg					1850	1510	1210	1010	870	740	770	650	5.43 m
0 m	kg			*1240	*1240	1800	1460	1180	980	860	720	800	670	5.27 m
-1.0 m	kg	*2070	*2070	*2570	*2570	1800	1450	1170	970			890	750	4.85 m
-2.0 m	kg	*3200	*3200	*3370	2880	1820	1480	1190	990			1150	960	4.09 m
-3.0 m	kg			*1590	*1590							*1190	*1190	2.52 m

SK55SRX Cabina — Brazo largo: 1.92 m Sin cazo Oruga de goma: 400 mm Contrapeso adicional (250 kg)

B \ A		1.0 m		2.0 m		3.0 m		4.0 m		5.0 m		Con el alcance máx.		Radio
5.0 m	kg											*930	*930	3.76 m
4.0 m	kg							*810	*810			*920	830	4.75 m
3.0 m	kg							*900	*900	910	770	820	690	5.31 m
2.0 m	kg					*1420	*1420	*1120	1050	890	750	740	620	5.59 m
1.0 m	kg					1840	1490	1200	990	860	720	720	600	5.65 m
0 m	kg			*1300	*1300	1770	1430	1160	960	840	700	740	620	5.50 m
-1.0 m	kg	*1810	*1810	*2360	*2360	1750	1410	1140	940	840	700	810	680	5.10 m
-2.0 m	kg	*2780	*2780	*3630	2800	1780	1430	1150	950			1010	840	4.39 m
-3.0 m	kg			*2160	*2160	*1270	*1270					*1210	*1210	3.07 m

SK55SRX Techo — Brazo estándar: 1.69 m Sin cazo Oruga de goma: 400 mm

B \ A		1.0 m		2.0 m		3.0 m		4.0 m		5.0 m		Con el alcance máx.		Radio
5.0 m	kg											*1030	*1030	3.38 m
4.0 m	kg							*930	*930			940	790	4.47 m
3.0 m	kg							*1000	940	780	650	760	640	5.07 m
2.0 m	kg					*1620	1390	1080	900	760	640	680	570	5.37 m
1.0 m	kg					1590	1280	1030	860	740	620	660	550	5.43 m
0 m	kg			*1240	*1240	1540	1240	1000	830	730	610	680	570	5.27 m
-1.0 m	kg	*2070	*2070	*2570	2420	1530	1230	990	820			760	630	4.85 m
-2.0 m	kg	*3200	*3200	3300	2470	1560	1260	1010	840			980	810	4.09 m
-3.0 m	kg			*1590	*1590							*1190	*1190	2.52 m

SK55SRX Techo — Brazo largo: 1.92 m Sin cazo Oruga de goma: 400 mm

B \ A		1.0 m		2.0 m		3.0 m		4.0 m		5.0 m		Con el alcance máx.		Radio
5.0 m	kg											*930	*930	3.76 m
4.0 m	kg							*810	*810			850	710	4.75 m
3.0 m	kg							*900	*900	780	650	700	590	5.31 m
2.0 m	kg					*1420	1400	1080	900	760	630	630	530	5.59 m
1.0 m	kg					1580	1280	1020	850	730	610	610	510	5.65 m
0 m	kg			*1300	*1300	1510	1210	980	810	710	590	620	520	5.50 m
-1.0 m	kg	*1810	*1810	*2360	2340	1490	1200	970	790	710	590	690	570	5.10 m
-2.0 m	kg	*2780	*2780	3210	2390	1520	1210	980	810			860	710	4.39 m
-3.0 m	kg			*2160	*2160	*1270	*1270					*1210	*1210	3.07 m

Notas:

1. No intente elevar ni sostener ninguna carga mayor que estas capacidades de elevación a su radio y altura de punto de elevación especificados. El peso de todos los accesorios debe restarse de las capacidades de elevación mencionadas.
2. Las capacidades de elevación se basan en una máquina situada en un suelo llano, firme y uniforme. El usuario debe dejar un margen en función de las condiciones de trabajo como suelo blando o irregular, desnivel, cargas laterales, detención brusca de las cargas, situaciones de peligro, experiencia personal, etc.
3. Como punto de elevación se considera el extremo del brazo.
4. Las capacidades de elevación mencionadas son conformes a ISO 10567. No deben superar el 87 % de la capacidad de elevación hidráulica ni el 75 % de la carga de vuelco. Las capacidades de elevación marcadas con un asterisco (*) están limitadas por la capacidad hidráulica y no por la carga de vuelco.
5. El operador debe conocer a fondo las Instrucciones del operador y las de mantenimiento antes de utilizar esta máquina. Las reglas de utilización segura del equipo deben respetarse en todo momento.
6. Las capacidades de elevación solo son aplicables a la máquina tal como se fabricó originalmente y equipada normalmente por KOBELCO CONSTRUCTION MACHINERY CO, LTD.

Nota: Este catálogo puede contener implementos y equipos opcionales no disponibles en su zona. También puede incluir fotografías de máquinas cuyas especificaciones son distintas de las máquinas vendidas en su zona. Consulte al distribuidor de KOBELCO más cercano sobre los artículos que necesite. Dada nuestra política de mejora continua del producto, todos los diseños y especificaciones están sujetos a cambio sin previo aviso.

Derechos de copia de **KOBELCO CONSTRUCTION MACHINERY CO., LTD.** Ninguna parte de este catálogo puede reproducirse de ninguna forma sin previo aviso.

KOBELCO CONSTRUCTION MACHINERY EUROPE B.V.
Veluwezoom 15
1327 AE Almere
Los países bajos
www.kobelco-europe.com

Consultas a:

December 2019 | POD0211